AR 320

EINSATZGEWICHT	MOTORLEISTUNG	SCHAUFELINHALT
2.500 - 3.200 kg	**18,5 kW (25 PS)**	**0,34 - 0,55 m³**

weycor
BY ATLAS WEYHAUSEN

DER ERSTE EINDRUCK ZÄHLT!

weycor Radlader sind mehr als die Summe ihrer Teile. Sie sind gelebte Leidenschaft. Für die Faszination Technik. Für Qualität „Made in Germany". Aus dem Innovationsgeist der Mitarbeiter, der Liebe zur Präzision und der Freude an kraftvoller Motorentechnik entstand jetzt die neue Radlader-Generation.

2.500* KG
DIENSTGEWICHT

18,5 KW (25 PS)
MOTORLEISTUNG

0,34 M^3
SCHAUFELINHALT

Betriebsdaten

Schaufelinhalt	**0,34 m³**
Spurweite	**1.070 mm**
Wenderadius über Schaufelkante	**3.242 mm**
Reißkraft	**2.430 daN**
Schubkraft	**2.300 daN**
Kipplast gestreckt	**1.512 kg**
Kipplast geknickt	**1.336 kg**
Hubkraft Bodenlage	**2.100 daN**
Dienstgewicht	**2.500 kg**

Spezifikationen

Abweichende Daten Palettengabeleinsatz (500 mm Lastschwerpunktabstand)*	
Statische Kipplast geknickt und Hubarm gestreckt	**996 kg**
Hubkraft	**1.600 daN**
Nutzlast 80% ebenes Gelände**	**797 kg**
Nutzlast 60% unebenes Gelände***	**598 kg**

Geräuschpegel	
Gemittelter Schallleistungspegel L_WA(1)	**100,1 dB(A)**
Garantierter Schallleistungspegel L_WA(2)	**101,0 dB(A)**
Schalldruckpegel L_PA(3)	**83,0 dB(A)**
Vibrationswerte Hand-/ Arm-/ Ganzkörpervibration(4)	**< 2,5/0,5 m/s²**

* Verfahren der Lasten grundsätzlich in Bodenlage. ** Nach ISO 8313 und EN 474-3. *** Nach ISO 14396, EU RL97/68/EC.
(1) Nach 2000/14/EG und Anhänge. (2) Nach 2000/14/EG und Anhänge. (3) Nach ISO 6396. (4) Nach ISO 8041.

Wichtige Informationen zur Schaufelgröße/zum Schaufelinhalt:

Die Angaben in diesem Prospekt beziehen sich ausschließlich auf die jeweils im Stammblatt genannten weycor-Bezugsschaufeln mit den dazugehörigen technischen Parametern und Konfigurationen. Das Volumen der konkret nutzbaren Schaufel ist abhängig von den materialspezifischen Schüttgewichten (t/m³) der Schaufelinhalte, die Sie als Richtwerte der Tabelle spezifischer Gewichte in t/m³ des Stammblatts entnehmen können. Unabhängig davon dürfen weder das zulässige Gesamtgewicht, noch die zulässigen Kipplasten des Radladers überschritten werden.
Soweit der Radlader mit nicht von weycor hergestellten und zugelassenen Schaufeln ausgestattet wird, ist ausschließlich der Käufer für die Einhaltung der einschlägigen gesetzlichen Vorschriften und Zulassungsvorgaben verantwortlich.

* Das Dienstgewicht kann bei unterschiedlicher Ausstattung abweichen.
Alle technischen Angaben beziehen sich ausschließlich auf das Standardgerät.

DETAILS, DIE ÜBERZEUGEN

Die neuen gesetzlichen Vorgaben der Abgasemissionen zu erfüllen ist die eine Sache. Dabei spürbare Vorteile für unsere Kunden herauszuholen, die andere. Wir sind stolz, bei der Entwicklung der neuen Radlader-Generation das Eine wie das Andere geschafft zu haben: Mehr Leistung – weniger Verbrauch, dazu eine Reihe weiterer Innovationen, die im harten Baustelleneinsatz echte Wirkung zeigen. Und was drinsteckt, erkennen Sie jetzt auch von außen – an der veränderten Typenbezeichnung und dem Produktnamen „weycor".

Optionale Komfortkabine
Sicheres, ermüdungsfreies Arbeiten durch exzellente Rundumsicht, übersichtlich angeordnete Armaturen und ergonomische Gestaltung.

Einfacher Service
Schnelle, leichte Wartung und Pflege durch zentral zusammengefasste, gut zugängliche Servicepunkte.

Kraftvoller Antrieb
weycor Radlader sind mit modernen Motoren ausgestattet, die beruhigend hohe Kraftreserven für schwierige Einsätze mit zeitgemäßen, niedrigen Emissionswerten verbinden.

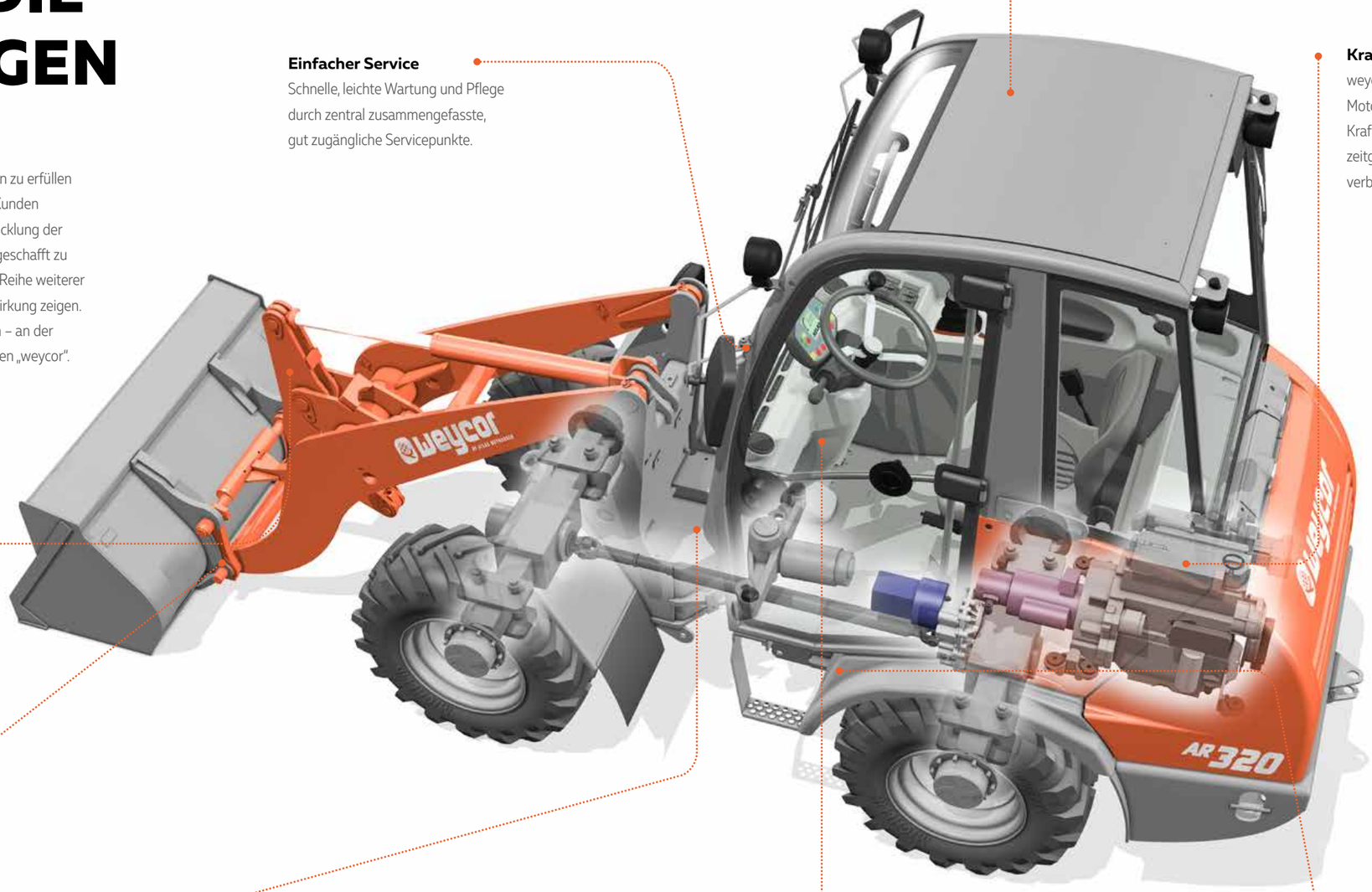

Modernste Kinematik
Bewährte weycor Kinematik mit hohen Reißkräften und exzellenten Hubhöhen. Nach oben verjüngte Ladeschwinge für beste Sicht auf das Anbauwerkzeug.

Hydraulische Schnellwechseleinrichtung
Gestattet den sekundenschnellen Wechsel des Anbauwerkzeuges und macht den Radlader zum Alleskönner.

Knickpendelgelenk
In weycor Radladern verwenden wir fast ausschließlich robuste, wartungsarme Knickpendelgelenke in Verbindung mit Starrachsen. Diese sorgen mit einer Pendelung von ±12° im Hinterwagen und einem beidseitigen Knickwinkel von 40° für hervorragende Geländegängigkeit, bodenschonendes Fahren und extreme Wendigkeit. Durch den tief liegenden Schwerpunkt haben weycor Radlader auch unter extremen Bedingungen eine hohe Kippstabilität.

Separates Inchpedal
Als einziger Hersteller bieten wir unsere weycor Radlader mit einem separaten Inchpedal an. Anders als beim kombinierten Brems-/Inchpedal ist hier die Gefahr, gegen die Betriebsbremse zu fahren, ausgeschaltet. Ein großzügig bemessener Inchbereich ermöglicht die feinfühlige Verteilung der Schub- und Hubkräfte. Das Resultat: weniger Verschleiß und Kraftstoffverbrauch.

Tiefer Schwerpunkt
Durch den tief liegenden Schwerpunkt haben weycor Radlader auch unter extremen Bedingungen eine hohe Kippstabilität.

INNOVATIVE MOTOREN-TECHNOLOGIE

Yanmar 3TNV 76 – intelligent effizient:
Der Motor überzeugt durch eine elektronische Motorregelung mit intelligenter Anbindung an das Antriebsmanagement. Das sichert die beste Motorperformance bei geringem Kraftstoffverbrauch.

Starke Leistung
18,5 kW bei maximal 3.000 U / min

Erfüllte Abgasnormen
EU Stufe IV, keine EPA

Zuverlässig und langlebig
Die TNV-Motoren bieten eine lange Haltbarkeit durch eine effiziente Motorkühlung, geringeren Vibrationen und Verwendung optimierter Bauteile mit feinen Toleranzen.

TECHNISCHE DATEN

Motor	
Fabrikat	Yanmar 3TNV 76
Bauart	wassergekühlt
Leistung	18,5 kW (25 PS) bei 3.000 min^{-1}
Max. Drehmoment	96 Nm bei 1.800 min^{-1}
Hubraum	1.116 cm^3
Zylinderzahl	3 in Reihe

Elektrische Anlage	
Betriebsspannung	12 V
Batterie	12 V / 66 Ah
Generator	14 V / 40 A
Starter	12 V / 1,1 kW

Fahrantrieb

Grenzlastregulierter hydrostatischer Fahrantrieb mit Druck-abschneidung und geschlossenem Kreislauf, auf alle 4 Räder wirkend. Fahrbereiche gültig für die Standardbereifung:
Arbeitsgang 0 – 6,5 km/h
Straßengang 0 – 19 km/h
1. und 2. hydraulischer Gang unter Last schaltbar, Vorwärts- / Rückwärtsfahrt unter Last schaltbar. Betätigung Vorwärts-/ Rückwärtsfahrt, Fahrstufen und 0-Stellung über weycor Joystick. Steuerung des Fahrantriebs durch Fahrpedal und separates Inchpedal zur optimalen Verteilung der hydraulischen Leistung auf Schub- und Hubkräfte.

Bremsen

Betriebsbremse: Trommelbremse an der Vorderachse, über Kardan auf alle 4 Räder wirkend. Zusätzliche Bremsfunktion, über Inchpedal und hydrostatischen Fahrantrieb auf alle 4 Räder wirkend.
Feststellbremse: Trommelbremse betätigt über Seilzug, auf alle 4 Räder wirkend, mit Abschaltung des Fahrantriebs.

Achsen

Starrachsen mit Planetenuntersetzung in den Radnaben, 45%-Selbstsperrdifferential in der Vorderachse.

Lenkung

Vollhydraulische zentrale Knickpendellenkung
Vorder- und Hinterräder laufen in einer Spur
Knickwinkel beidseitig 40°, Pendelung ±12° im Hinterwagen
Lenkhydraulikbetriebsdruck 145 bar
Notlenkeigenschaft

Bereifungen (Sonderbereifung auf Anfrage)

Standard: 10.0/75-15.3 MPT – Vielzweckreifen für Sand- und Kiesböden, Forstboden, Straßen und Wege
Sonderbereifung: 11.5/80-15.3 MPT – Vielzweckreifen für Sand- und Kiesböden, Forstboden, Straßen und Wege
12-16.5 MT – Baumaschinenbereifung für weiche Böden, Asphalt, Straßen, GaLa-Bau
31x15.5 15E – Vielzweckreifen für Erdbaumaschinen, besonders bodenschonend
15.5/55 R18 – Vielzweckreifen für Erdbaumaschinen, besonders bodenschonend, GaLa-Bau

Hydraulik

Zahnradpumpe für Lade- und Lenkhydraulik
Prioritätsventil bevorzugt die Lenkung
3. Steuerkreis
Ladehydraulik mechanisch vorgesteuert, betätigt über weycor Joystick, inkl. einrastbarer Schwimmstellung
Betriebsdruck 230 bar, Fördermenge 33 l/min

Füllmengen	
Kraftstoff	58 Liter
Hydrauliköl	28 Liter
Motoröl	3 Liter
Vorderachse	4 Liter
Hinterachse	3,5 Liter
Getriebe	0,65 Liter
Kühlflüssigkeit	6 Liter

Ladeeinrichtung

Kraftvolle und robuste Z-Kinematik mit hoher Reißkraft
Hydraulische Schnellwechseleinrichtung
Bedienung aller Funktionen über weycor Joystick
Parallelführung bei Palettengabelbetrieb
Automatische Schaufelrückführung in Grabstellung
Automatische Mittenstellung
Mech. Verriegelung gem. StVZO

Heben	**5,0 s**
Senken	**3,5 s**
Auskippen	**1,0 s**

Ausstattung – Serie

weycor Canopy-Kabine mit Überrollbügel
Einhebelbedienung über weycor Joystick
Fahrbereichsanzeige, Vorwärts-/Rückwärtsfahrt
Fahrzeugbeleuchtung gem. StVZO
Individuell verstellbarer Fahrersitz
Warnleuchten für Motoröldruck, Motorüberhitzung, Hydrauliköltemperatur, Batterieladung, Feststellbremse, Luftfilterüberwachung
Zentrales Armaturenbrett mit Anzeigen für Vorglühen, Kraftstoffvorrat, Betriebsstundenzähler

Ausstattung – Option

4. Sektion vorne oder hinten
Batteriehauptschalter
Sonderlackierungen und Sonderöle
Zyklonvorabscheider
Anhängerkupplung
Außenrückspiegel klappbar
Codierte Wegfahrsperre
Rundumleuchte
Schallisolierte ROPS-Kabine
Regulierbare Frontscheibenbelüftung
Scheibenwisch- und -waschanlage vorne und hinten
Sonnenblende, Innenleuchte, Stauraum
Wärmeschutzisolierte Panoramaverglasung
Ausstellfenster links, rechtes Fenster feststellbar
Wasserheizung mit Wärmetauscher und 3-Stufengebläse
Arbeitsscheinwerfer vorne und hinten
Radioausstattung
Zusatzgegengewicht

TECHNISCHE DATEN

	AR 320 mit Standardschaufel	AR 320 mit Palettengabel
A	4.240 mm	4.730 mm
B	2.366 mm	2.366 mm
B1	1.630 mm	1.630 mm
B2	2.340 mm*	2.340 mm*
C	3.340 mm	3.010 mm
C1	2.800 mm	2.550 mm
C2	2.300 mm	1.130 mm
D	55 mm	145 mm
E	595 mm	300 mm
E1	-	1.010 mm
E2	-	680 mm
F	350 mm	350 mm
G	1.580 mm	1.580 mm
H	1.350 mm	1.350 mm
I	1.350 mm	1.030 mm
R	1.495 mm	1.495 mm
R1	2.872 mm	2.872 mm

* Maß mit Kabine

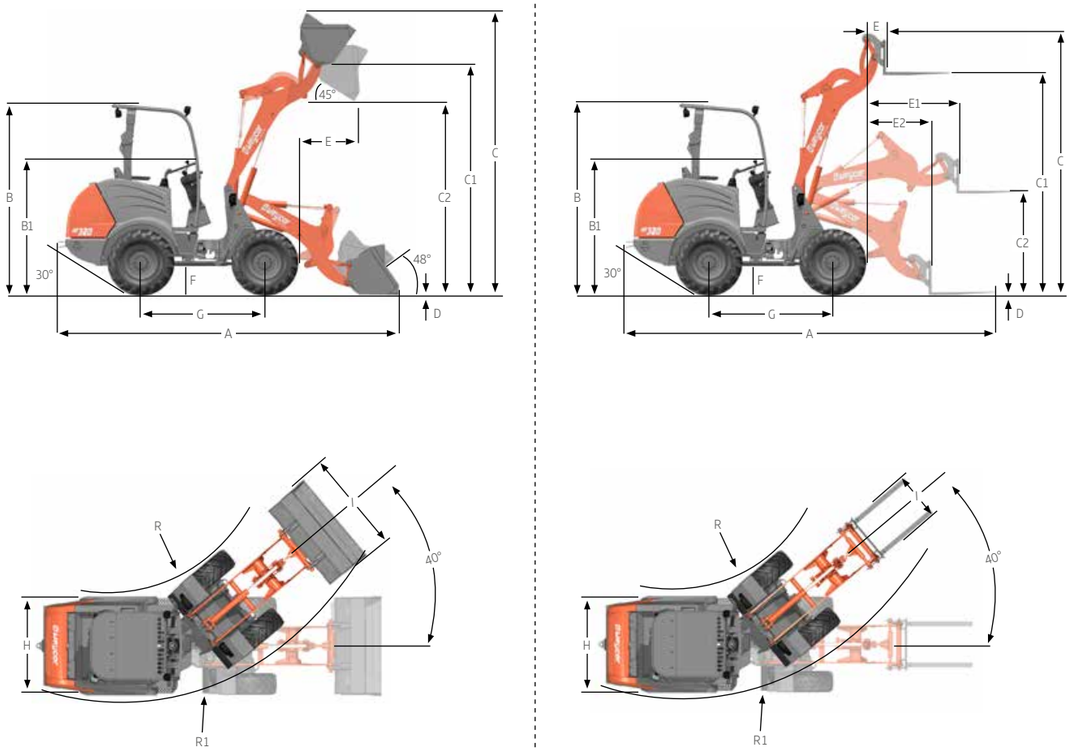

Mit Standardschaufel | **Mit Palettengabel**

Tabelle spezifischer Gewichte in t/m³

Bauwirtschaft				Industrie		GALA-BAU, Landwirtschaft	
Beton	1,9	Sand (nass)	2,1	Asche	0,7	Frucht (Mais, Rüben)	0,7
Erde (trocken)	1,5	Sandstein	2,4	Braunkohlebrikett	0,8	Getreide	0,6
Erde (nass)	2,0	Schiefer	2,2	Eisen	7,8	Heu	0,3
Fels (gebrochen)	2,4	Schlamm	2,1	Eisenerz	2,3	Kali	1,1
Granit	1,8	Schotter	1,5	Glasbruch	1,9	Kompost	1,0
Kalkstein	1,6	Streusalz	1,3	Gaskoks	0,4	Mehl	0,5
Kies (trocken)	1,9	Ton	1,6	Holz	0,8	Mergel (nass)	2,3
Kies (nass)	2,1	Zement	1,7	Kohle	1,2	Thomasmehl	2,2
Lehm	1,7	Ziegelstein (gestapelt)	1,8	Papier	0,9	Torf (nass)	1,1
Mörtel	2,2			Schlacke (Sand)	1,0	Torf (trocken)	0,4
Sand (trocken)	1,9			Schlacke (fest)	2,7	Volldünger	1,0

de_01_2019_001

Unsere aktuelle Produktübersicht und weitere spannende Details finden Sie unter: **www.produkte.weycor.de** oder **www.weycor.de**

Wir behalten uns das Recht vor, Spezifikationen und Ausführungen ohne Vorankündigung zu ändern. Irrtümer können nicht ausgeschlossen werden. Die technischen Angaben beziehen sich ausschließlich auf die Standardversion, die Abbildungen können von der Standardversion abweichen. Nicht alle Produkte sind in jedem Markt erhältlich.

weycor ist eine Marke der ATLAS WEYHAUSEN GMBH.

ATLAS WEYHAUSEN GMBH · D – 27793 Wildeshausen
Telefon +49 (0) 44 31 – 98 10 · info@weycor.de · **www.weycor.de**

weycor BY ATLAS WEYHAUSEN